ZENITH 600

Источник света
550W Hengyu® LED

Световой поток
168 000 lx @ 5m

Зум
4° - 40° электронный

Эффекты
CMY, CTO, CTB,
10 стеклянных гобо + 2 металлических,
7 вращающихся стеклянных гобо
сменных, призмы на 4 и 6 граней,
режим Frost

ВИДЕО

amixled

ZENITH 600

ИСТОЧНИК СВЕТА

LED-модуль мощностью 550 Вт
Ресурс работы: до 20 000 часов
Световой поток: 168 000 лк на 5 м
Цветовая температура: 7000 K
Версия High Brightness — максимальная яркость (CRI > 70, с фильтром CRI > 80)
Версия High CRI — идеальная цветопередача (CRI > 80, с фильтром CRI > 90, снижение яркости на 20%)

УПРАВЛЕНИЕ И КОРПУС

Режим: 39 каналов
(полная совместимость с Mega Pointe)
Питание: Seetronic PowerCon ture1
(вход/сквозной выход)
DMX512 и RDM, вход/выход
через 3-pin XLR
Корпус из термостойкого,
огнеупорного нейлона

ЭФФЕКТЫ

Плавное диммирование 0–100%
Независимый эффект frost
для мягкого рассеивания
Цветовое колесо: 8 цветов + белый
CMY-смешение, CTO линейная
регулировка, CTB 9000K
Фиксированные гобо: 10 стеклянных
+ 2 металлических + белый
Вращающиеся гобо: 7 стеклянных,
сменных, с точной графикой
Призмы: 4-гранная и 6-линейная,
с двухсторонним вращением
Может оснащаться шторками
профайла (опционально)

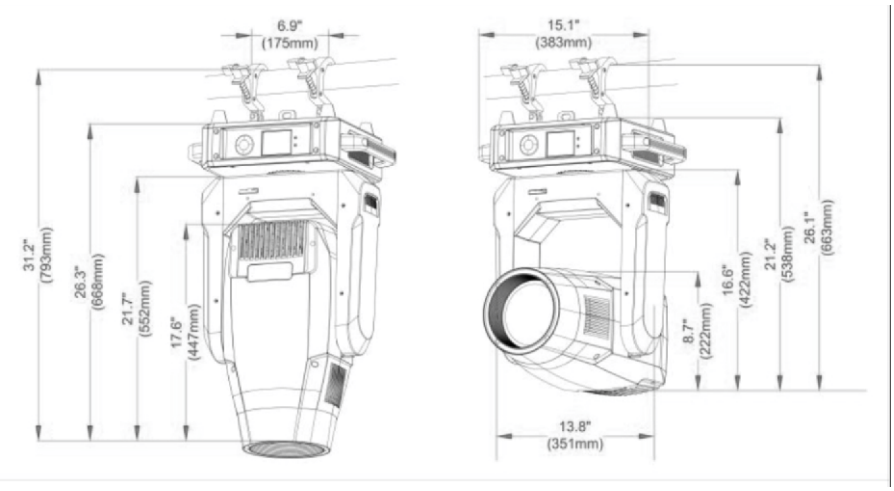

amixled

ВИЗУАЛЬНЫЕ ЭФФЕКТЫ

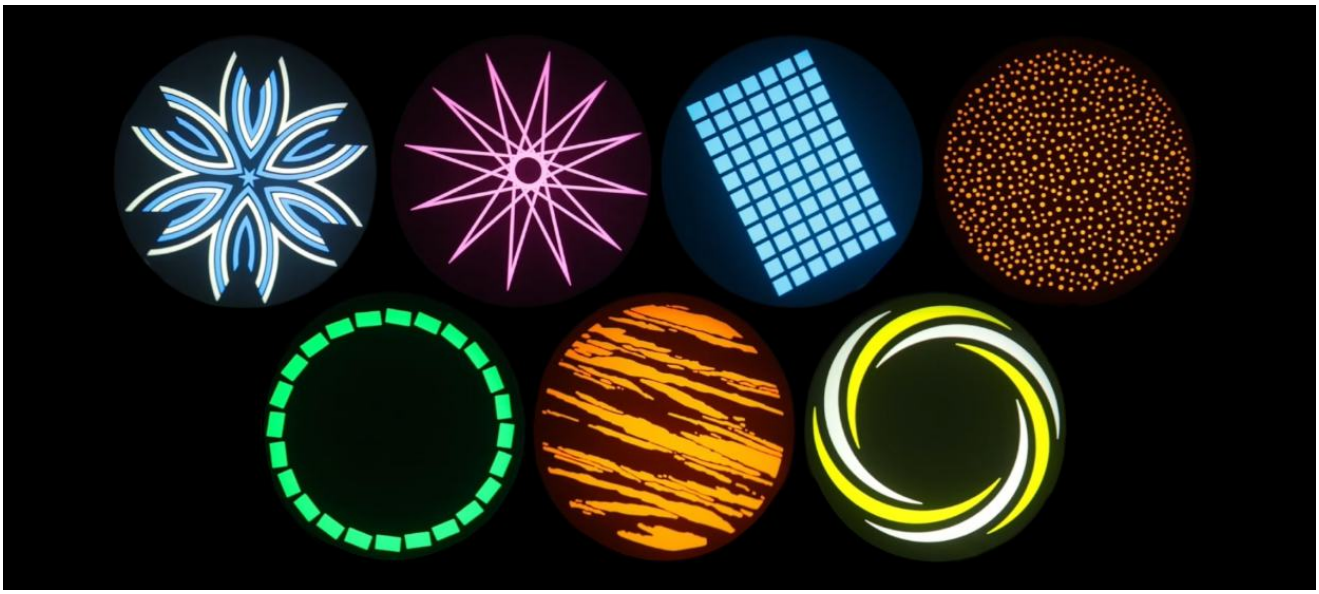

ЦВЕТА И ГОБО

Колесо цвета:

Вращающиеся гобо

Статичные гобо

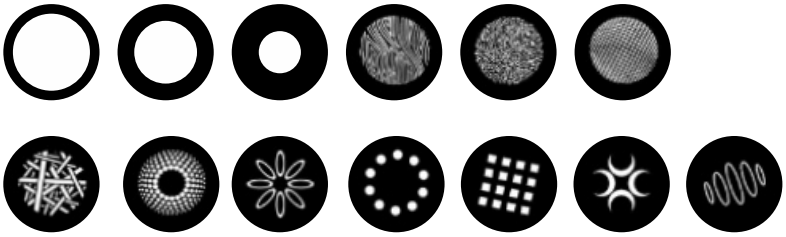

ФОТОМЕТРИЯ

Освещенность, lx	168000	59000	21000	14100	9800
Диаметр луча, m	0.47	0.88	134	187	220

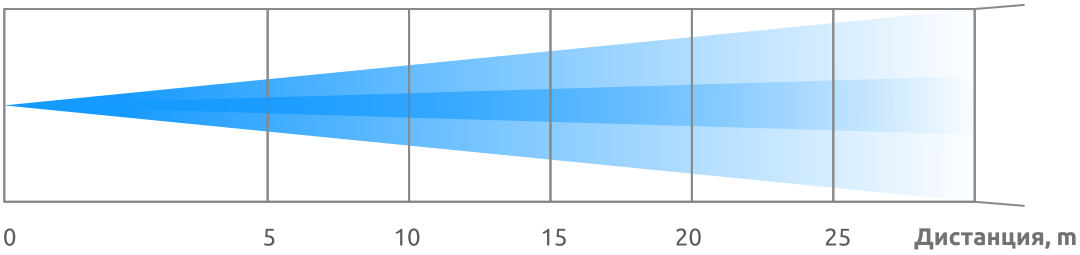

В РЕЖИМЕ SPOT

Освещенность, lx	168000	59000	21000	14100	9800
Диаметр луча, m	0.34	0.53	0.83	107	140

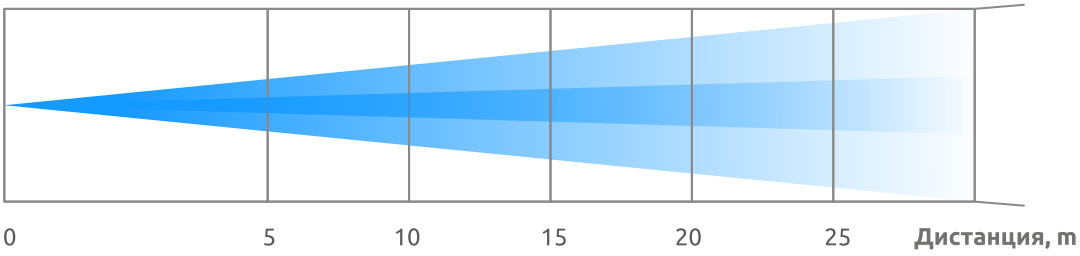

В РЕЖИМЕ BEAM

amixled

+7 915 055 39 63
+7 989 109 90 77

info@amixled.ru
amixled.ru